LISTA DE MATERIAIS E QUANTITATIVOS - COBERTURA VEÍCULOS OIFICIAS						
Item	Descrição	Quantidade	Unidade	Conversão	Total	Unidade
PM	Perfil Estrutural "i" W150x18,0 ASTM A572	11.96	mL	18,0 kg/mL	215.28	kg
VC	Perfil Estrutural "i" W150x13,0 ASTM A572	32.00	mL	13,0 kg/mL	416.00	kg
MF	Perfil Estrutural "i" W150x13,0 ASTM A572	16.34	mL	13,0 kg/mL	212.42	kg
TM	Perfil "U" Enrijecido 35x75mm esp. 1/8"	83.00	mL	3,354 kg/mL	278.38	kg
CP	Chapa Retangular ASTM A36 350x200mm esp. 3/8"	8.00	pçs	5,234 kg/pç	41.87	kg
CN	Chapa Nervura ASTM A36 75x150mm esp. 1/4"	16.00	pçs	0,28 kg/pç	4.48	kg
CR1	Chapa Retangular ASTM A36 48x145mm esp. 1/4"	16.00	pçs	0,347 kg/pç	5.55	kg
CR2	Chapa Retangular ASTM A36 47x138mm esp. 5/16"	32.00	pçs	0,404 kg/pç	12.93	kg
CR3	Chapa Retangular ASTM A36 47x158mm esp. 1/4"	16.00	pçs	0,37 kg/pç	5.92	kg
CR4	Chapa Retangular ASTM A36 48x248mm esp. 1/4"	16.00	pçs	0,593 kg/pç	9.49	kg
CRT	Chapa Nervura ASTM A36 30x60mm esp. 2mm	20.00	pçs	0,014 kg/pç	0.28	kg
FC	Vergalhão Ø16,0 CA50	9.60	mL	1,578 kg/mL	15.15	kg
SC	Perfil Laminado Cantoneira Abas Iguais 2"x1/4"	0.40	mL	2,46 kg/mL	0.98	kg
CD	Chapa Dobrada Perfil "L" ASTM A36 40x70mm L=100mm esp. 1/8"	20.00	pçs	0,261 kg/pç	5.22	kg
SSC	Perfil Laminado Cantoneira Abas Iguais 1"x1/8"	1.48	mL	1,19 kg/mL	1.76	kg
CV	Vergalhão Ø12,5 CA50	54.00	mL	0,963 kg/mL	52.00	kg
FB1	Vergalhão Ø8,0 CA50	64.96	mL	0,395 kg/mL	25.66	kg
FB2	Vergalhão Ø16,0 CA50	48.00	mL	1,578 kg/mL	75.74	kg
FE	Vergalhão Ø5,0 CA60	38.48	mL	0,154 kg/mL	5.93	kg
TP	Telha Metálica Trapezoidal TP40 esp. 0,50mm Galvalume Cor Natural	109.28	m²	-	109.28	m²
TT	Telha Policarbonato Compacto Trapezoidal TP40 esp. 1mm Cor Cristal	23.52	m²	-	23.52	m²
CG	Chapa Aço Galvanizado GSG nº24 (0,65mm) Perfil Médio=49cm	8.16	m²	-	8.16	m²
-	Tubo PVC Série Esgoto Normal Ø75mm	6.00	mL	-	6.00	mL
-	Joelho 90º PVC Série Esgoto Normal Ø75mm	2.00	pçs	-	2.00	pçs
-	Concreto p/ Blocos e Estacas	0.92	m³	-	0.92	m³
-	Pintura Epóxi Estrutura Metálica	71.10	m²	-	71.10	m²
-	Parafuso Sextavado Estrutural ASTM A325-T1 Ø3/4" x 2.3/4" 10 UNC	24.00	pçs	-	24.00	pçs
-	Porca Sextavada Estrutural ASTM A325 Ø3/4" 10 UNC	48.00	pçs	-	48.00	pçs
				QUANTIDADE TOTAL DE AÇO	1.385,05	kg

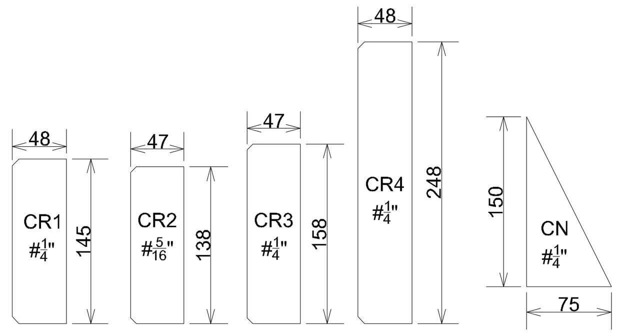

DETALHE CHAPAS DE REFORÇO INTERNO
REFORÇO INTERNO DO PERFIL DE PILARES METÁLICOS
E VIGAS DE COBERTURA
ESCALA 1:5

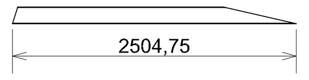

MÃO FRANCESA (MF01)
04 UNIDADES
ESCALA 1:50

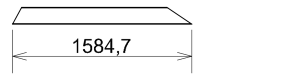

MÃO FRANCESA (MF02)
04 UNIDADES
ESCALA 1:50

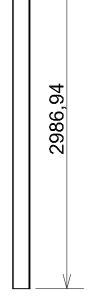

PILARES METÁLICOS
04 UNIDADES
ESCALA 1:50

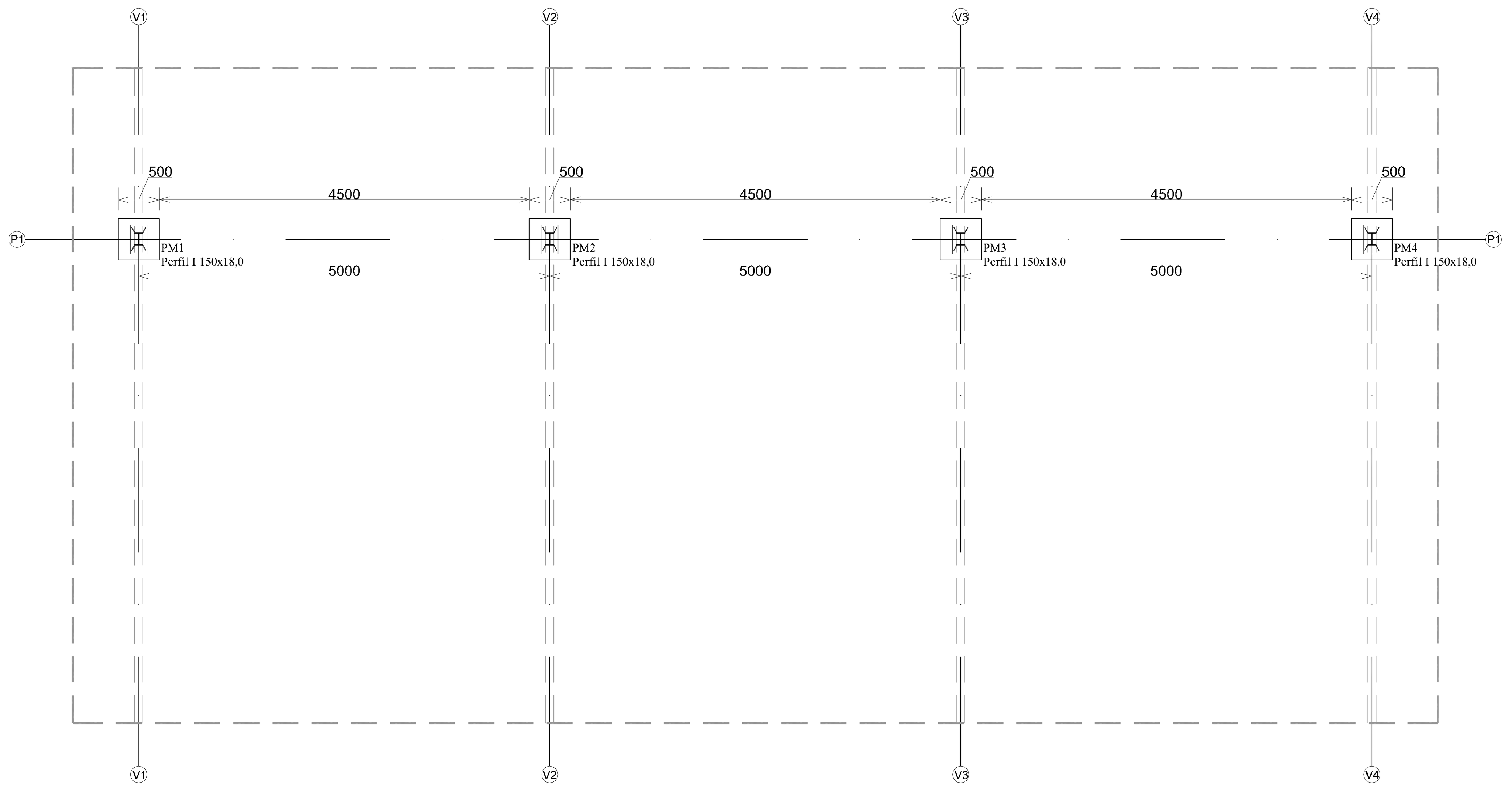

LOCAÇÃO PILARES METÁLICOS
ESCALA 1:50

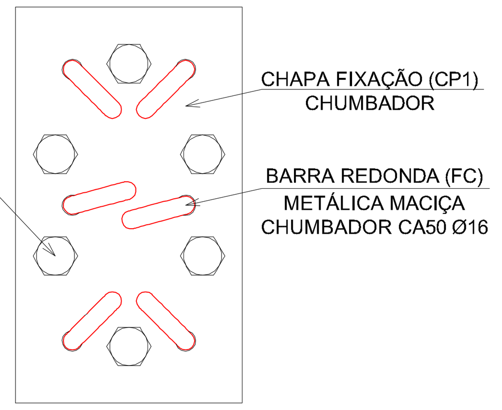

VISTA INFERIOR

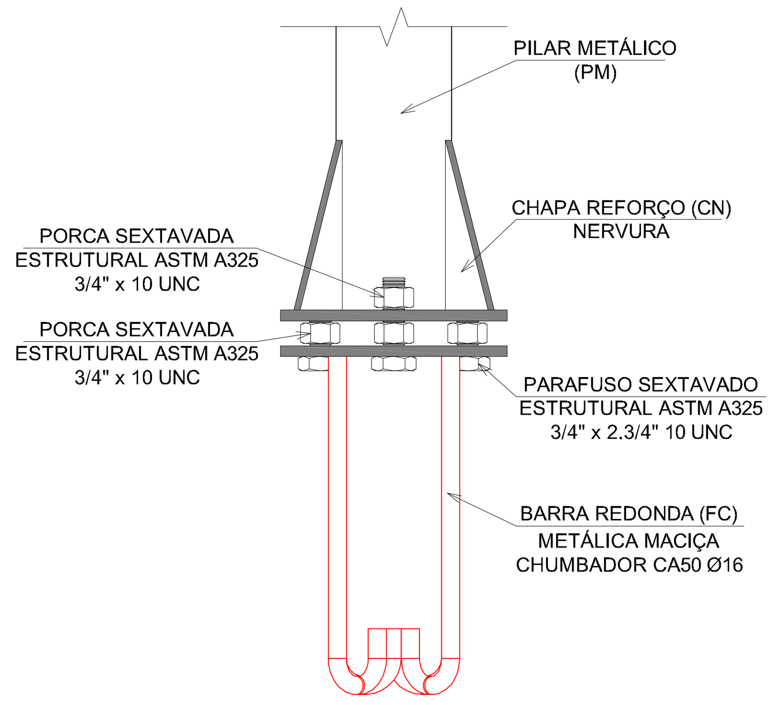

VISTA FRONTAL

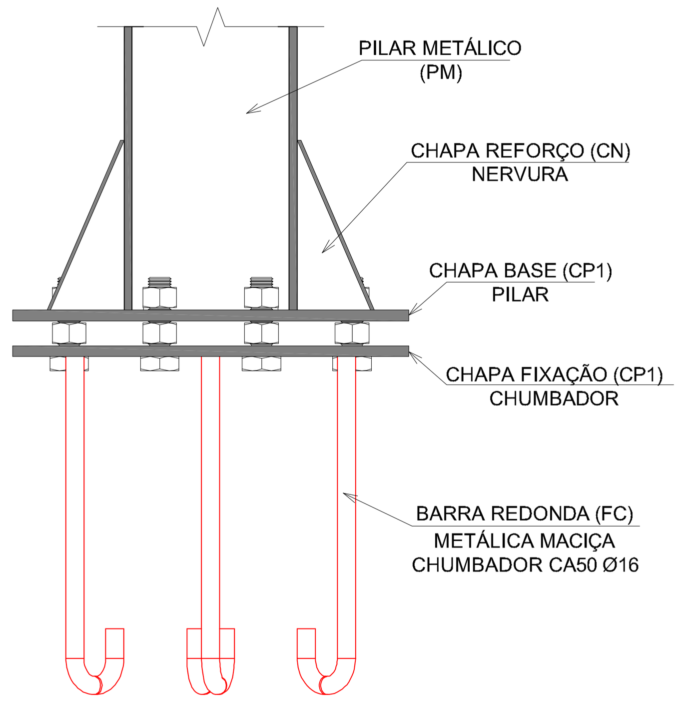

VISTA LATERAL

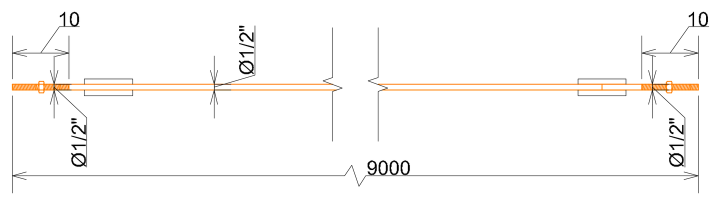

DETALHE CONTRAVENTAMENTO (CV)
06 UNIDADES
S/ ESCALA

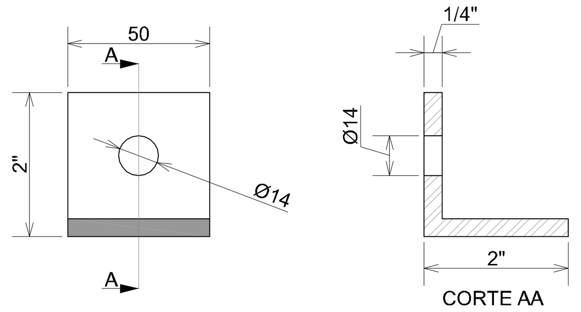

DETALHE SUPORTE CONTRAVENTAMENTO (SC)
ESCALA 1:2

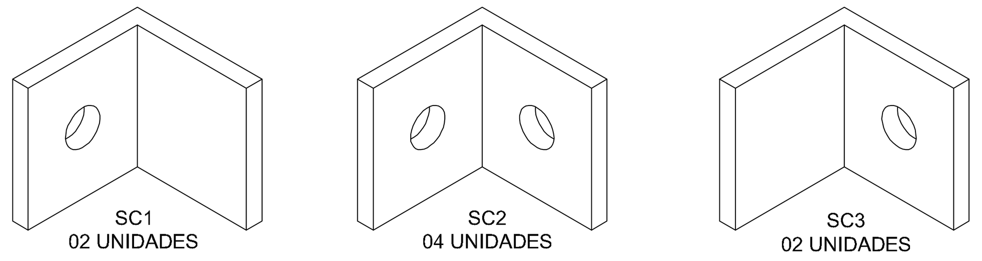

SUPORTES CONTRAVENTAMENTO (SC)
ESCALA 1:2

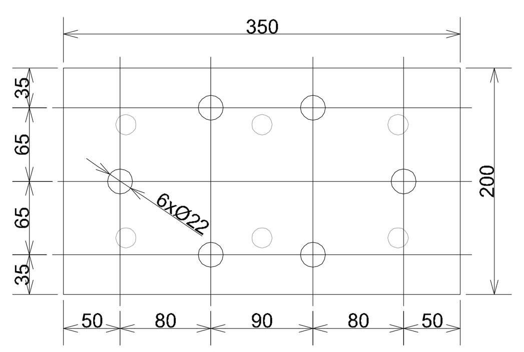

COTAS P/ FURAÇÃO PARAFUSOS ESTRUTURAIS

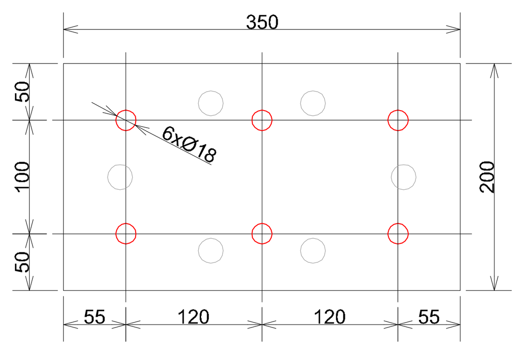

COTAS P/ FURAÇÃO FERRAGEM CHUMBADOR

DETALHE 02 - CHAPA CHUMBADOR
04 UNIDADES

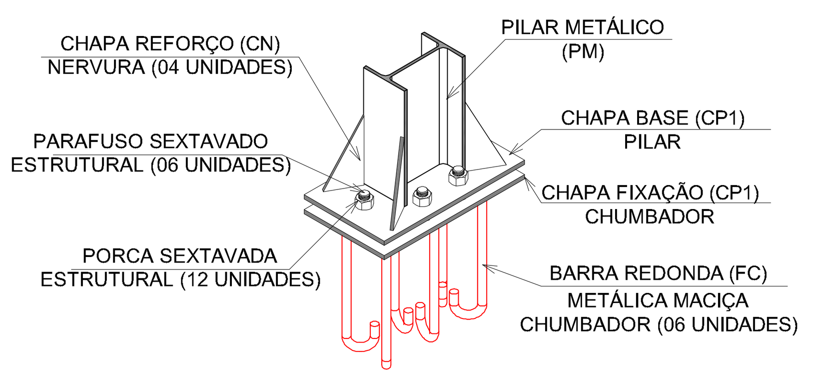

DETALHE 04 - MONTAGEM DO PILAR NO CHUMBADOR
ESCALA 1:10

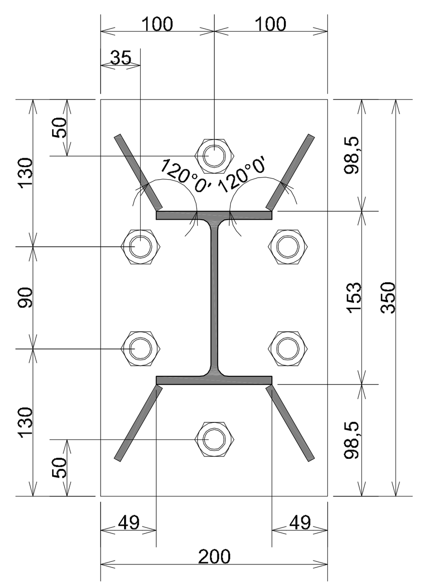

VISTA SUPERIOR

DETALHE INTERLIGAÇÃO ENTRE CHUMBADOR E PILAR
ESCALA 1:5

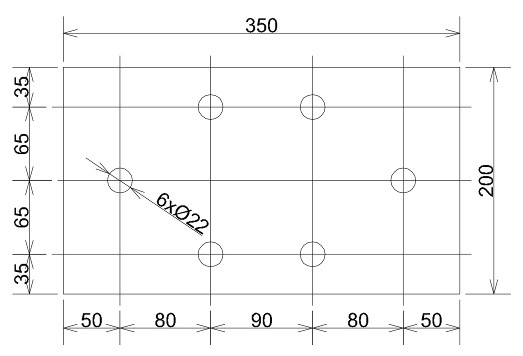

DETALHE 03 - CHAPA BASE DO PILAR
04 UNIDADES
ESCALA 1:5

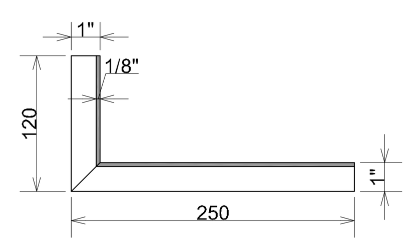

DETALHE SUPORTE SUSTENTAÇÃO CALHA (SSC)
04 UNIDADES
ESCALA 1:5

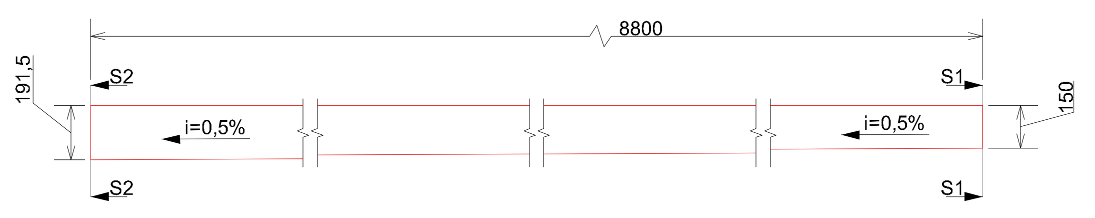

VISTA FRONTAL - PERFIL LONGITUDINAL CALHA
02 UNIDADES (01+01 ESPELHADA)
S/ ESCALA

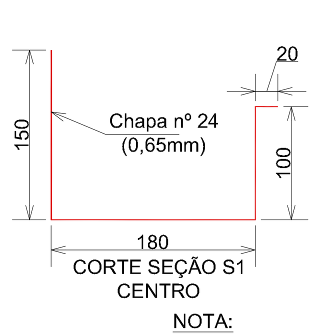

CORTE SEÇÃO S1
CENTRO

NOTA:
INCLINAÇÃO 0,5%

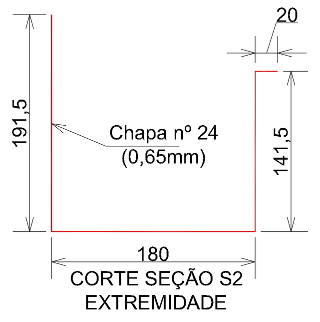

CORTE SEÇÃO S2
EXTREMIDADE

DETALHE 05 - PERFIL CALHA
ESCALA 1:5

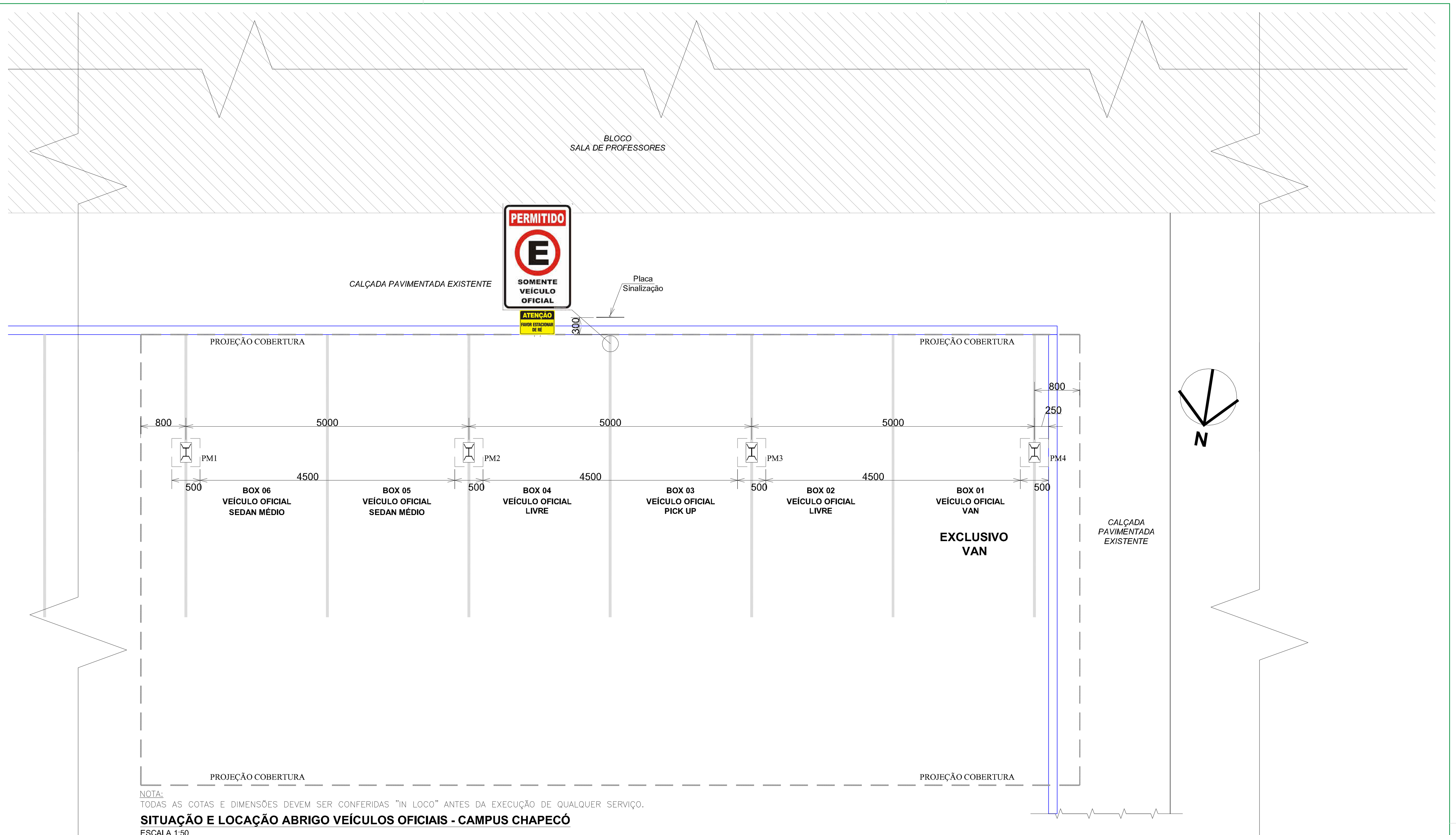

NOTA:
TODAS AS COTAS E DIMENSÕES DEVEM SER CONFERIDAS "IN LOCO" ANTES DA EXECUÇÃO DE QUALQUER SERVIÇO.

SITUAÇÃO E LOCAÇÃO ABRIGO VEÍCULOS OFICIAIS - CAMPUS CHAPECÓ
ESCALA 1:50

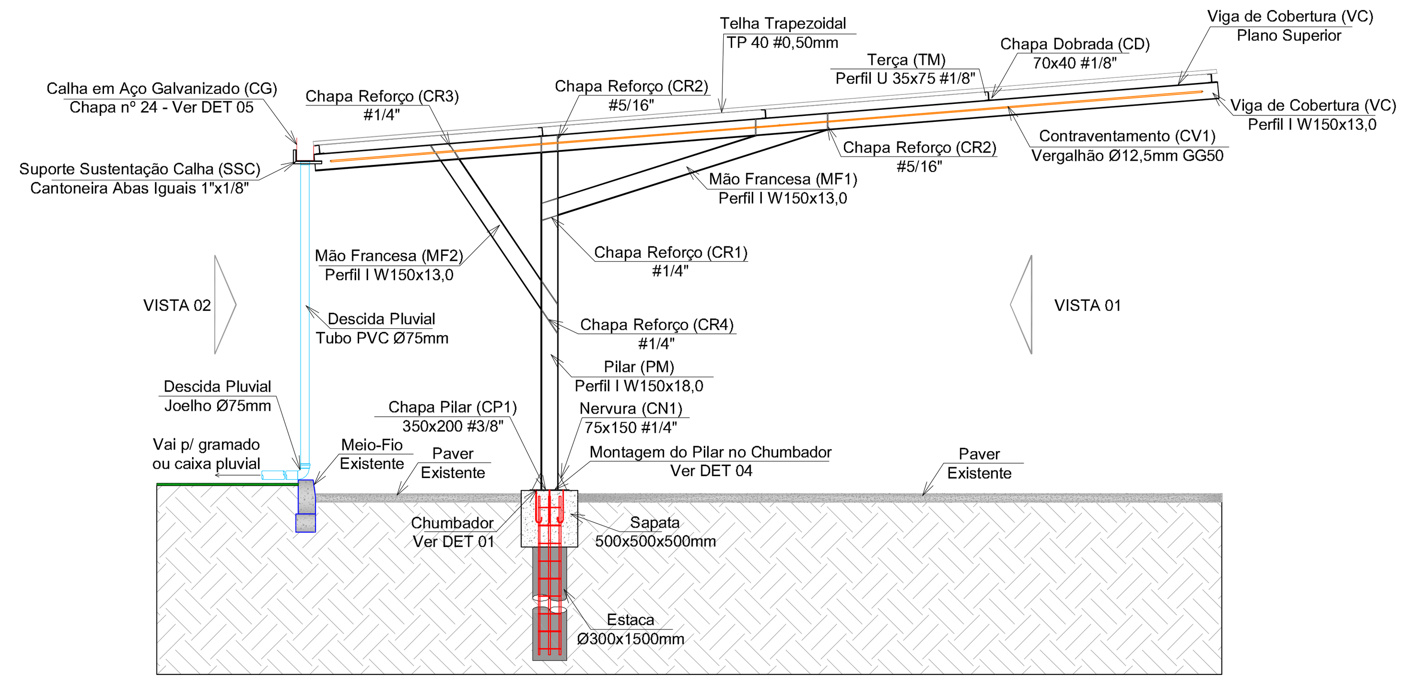

CORTE AA
ESCALA 1:50

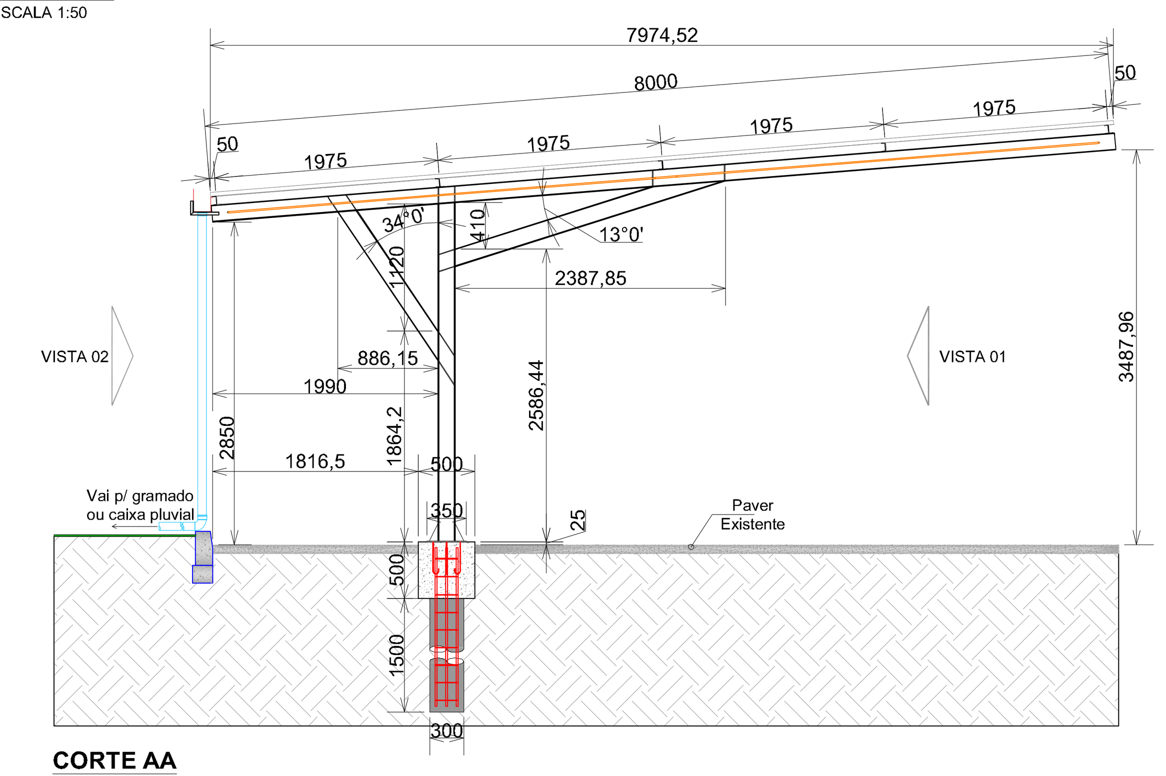

CORTE AA
ESCALA 1:50

SITUAÇÃO E LOCAÇÃO ABRIGO VEÍCULOS OFICIAIS - CAMPUS CHAPECÓ
S/ ESCALA

UFFS
UNIVERSIDADE FEDERAL DA FRONTEIRA SUL
Secretaria Especial de Obras-SEO

EQUIPE TÉCNICA SECRETARIA ESPECIAL DE OBRAS:
SECRETÁRIO DE OBRAS: ENG. CIV. RODRIGO EMMER CREA/SC 109826-8
DIRETOR DE PROJETOS: ARQ. URB. WELLINGTON TISCHER CAU/BR A59629-9

DIRETORIA DE OBRAS - SEO:
CHAPECÓ/SC: ENG. CIV. FÁBIO ALEX ZENARO CREA/SC 103121-3
ENG. ELETRIC. MATHEUS TODESCATT CREA/SC 111551-1
CERRO LARGO/RS: ENG. CIV. PAULO ROBERTO HENDGES CREA/RS 107012
ENG. CIV. CANISIO ROQUE SCHMIDT CREA/RS 43769
ERECHIM/RS: ENG. CIV. JULIANA ANA CHIARELLO CREA/RS 127986
LARANJEIRAS DO SUL/PR: ENG. CIV. FÁBIO ONETTA CREA/PR 84187-D
REALEZA/PR: ENG. CIV. FABRICIO BALESTRIN CREA/PR 127466

DIRETORIA DE PROJETOS - SEO:
ARQ. URB. ADRIANA FREITAG MIGOTT CAU/BR A41125-6
ENG. CIV. FÁBIO CORREA GASPARETTO CREA/SC 067202-5
ENG. ELETRIC. SILVIO ANTÔNIO TESTON CREA/SC 094939-8
ENG. ELETRIC. VICTOR LACERDA DA SILVA CREA/SC 143788-6
ENG. SANIT. ADEMIR TANCINI CREA/SC 113590-2
ENG. MEC. DANIEL ESPIG CREA/SC 114137-1
TEC. MEC. GIOVANI FÁVERO CREA/SC 093527-0
TEC. ELETROTEC. DIEGO GNOATTO CREA/SC 119381-4
TEC. ADM. RAFAEL GRIEBELER
TEC. ADM. SCHEYLA MARIA CARDINAL
A.T.I. LEANDRO PEREIRA

ENG. CIV. RODRIGO EMMER
CREA/SC 109826-8
RESPONSÁVEL SEO-UFFS

ENG. CIV. FÁBIO CORREA GASPARETTO
CREA/SC 067202-5
RESPONSÁVEL TÉCNICO

LOCAL: CHAPECÓ-SC	FASE: PROJETO EXECUTIVO	ESCALA: INDICADA
OBRA: ABRIGO VEÍCULOS OFICIAIS	REVISÃO Nº: R02	TAMANHO FOLHA: 1050x594
PROJETO: ESTRUTURA METÁLICA E FUNDAÇÕES	DATA: 24/10/2017	Nº PRANCHA: MET 01/02
CONTEÚDO: SITUAÇÃO E LOCAÇÃO DO ABRIGO DE VEÍCULOS PLANTA BAIXA E DETALHAMENTO ESTRUTURA METÁLICA E FUNDAÇÕES	DESENHADO POR: GIOVANI FÁVERO	
ENDEREÇO: RODOVIA SC-484, km 02, BAIRRO FRONTEIRA SUL	NOME DO ARQUIVO:	